APA 75/74 2M

ANBAUVERDICHTER

2 BETRIEBSMODI FÜR HÖCHSTE FLEXIBILITÄT

Der APA 75/74 2M bietet dem Anwender die Möglichkeit zwischen zwei Betriebsmodi zu wählen. Dies ermöglicht eine Vielzahl von Anwendungen, sowohl im freien Gelände als auch auf urbanen Baustellen.

Der Anbauverdichter verfügt über einen hydraulischen 360°-Drehmotor und eignet sich für Bagger der 12- bis 40-Tonnenklasse.

2M = 2 BETRIEBSMODI

- Die hohe Amplitude mit hoher Verdichtungsleistung kommt bei Unterbauarbeiten zum Einsatz
- Die niedrige Amplitude wird für empfindliche Bereiche, wie Grabenfüllungen oder Verdichtungsarbeiten über Rohrleitungen genutzt.

AMMANN ACE FÜR HÖCHSTE PRODUKTIVITÄT IM EINSATZ

- Das intelligente Ammann ACE System ist verfügbar für die grossen Anbauverdichter Modelle. Eine Anzeige des aktuellen Anpressdrucks hilft dem Bediener effizient zu Verdichten

PATENTIERTE VIBRATIONSBEGRENZUNG

- Widerstandsfähige Gummistossdämpfer absorbieren die Vibration und schützen dadurch den Bagger und letztendlich auch den Bediener

DAS PASSENDE GERÄT

- Der Anbauverdichter ist mit allen gängigen Adaptern kompatibel
- Mit dem Ammann Schnellwechselsystem ist das Anbaugerät innerhalb weniger Sekunden angekoppelt und einsatzbereit
- Mit hydraulischem Rotator verfügbar

SICHERHEIT

- Für die Arbeit an steilen Hängen, die mit einer Rüttelplatte nicht sicher zu verdichten sind
- Grabenverdichtung ohne direkten Personeneinsatz

ANWENDUNGEN

- Anbauverdichter für Bagger bis 40-Tonnen Klasse
- Rohrleitungsbau
- Erschliessungsgebiete
- Böschungs- und Hangverdichtung
- Beengte Arbeitsräume
- Schachtverdichtung
- Bauwerkshinterfüllungen
- Deponiebau
- Gleisbau

AMMANN

TECHNISCHE SPEZIFIKATIONEN
APA 75/74 2M ANBAUVERDICHTER

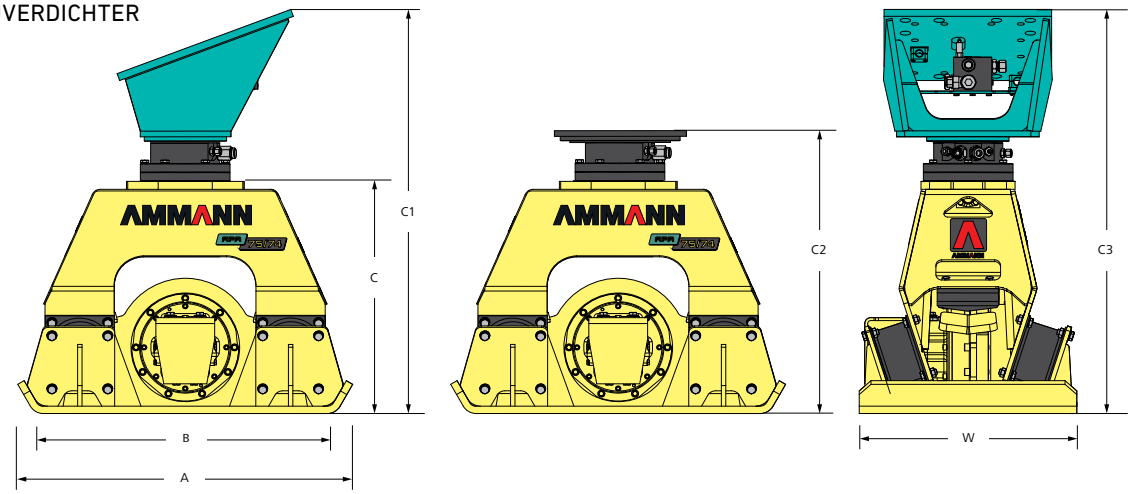

ABMESSUNGEN UND GEWICHTE

	APA 75/74 2M
BETRIEBSGEWICHTE GRUNDGERÄT	670 kg
BETRIEBSGEWICHTE (MECH.)	850 kg
BETRIEBSGEWICHTE (HYD.)	930 kg
A MASCHINEN LÄNGE	1142 mm
B MASCHINEN HÖHE	1027 mm
C HÖHE	652 mm
C1 HÖHE (MECH.)	1200 mm
C2 HÖHE (HYD.)	910 mm
C3 HÖHE (HYD.+UNIV.)	1380 mm
W MASCHINENBREITE	740 mm
DURCHMESSER	1320 mm
VORGESCHLAGENEN BAGGERGRÖSSE	12 000 kg

VERDICHTUNGSLEISTUNG

MAX. VIBRATIONSFREQUENZ	36 Hz
MAX. ZENTRIFUGALKRAFT	75 kN
MAX. VIBRATIONSFREQUENZ	55 Hz
MAX. ZENTRIFUGALKRAFT	40 kN
FLÄCHENDRUCK	9,9 N/cm²

VERSCHIEDENES

HYDRAULIKANSCHLÜSSE	Drehen - Zulauf - Rücklauf - Leckö1 - Drehen
ERFORDERLICHER HYDRAULIKDRUCK	250 bar
ERFORDERLICHER VOLUMENSTROM	150 l/min
MAX. RÜCKLAUFDRUCK	10 bar

OPTIONEN

TRANSPORTRÄDER	x
GUMMIMATTE	–
PFAHLRAMME	–

STANDARDAUSSTATTUNG

- 2 Betriebsmodi
- Version mit mechanischem Rotator
- 2-Wellen Erreger mit hoher Frequenz und niedriger Amplitude
- Gummipuffer schützen den Bagger vor den Vibrationen
- Universelle Adapterplatte für Schnellwechsel-systeme

SONDERAUSSTATTUNG

- Version mit hydraulischem Rotator
- Alternative Anschlüsse zu Krupp Bohrbild
- Hyraulikanschlüsse für Likufix Schnellwechsler
- Hyraulikanschlüsse für Oilquick Schnellwechsler
- Adapter-Platte für Montage eines Oilquick Schnellwechslers
- ACE Assistent

Zusätzliche Informationen zu unseren Produkten und Dienstleistungen finden Sie unter:
www.ammann.com

Änderungen der Werkstoffe und technischen Daten können ohne vorherige Ankündigung geändert werden.
MSS-1195-02-DE | © Ammann Group